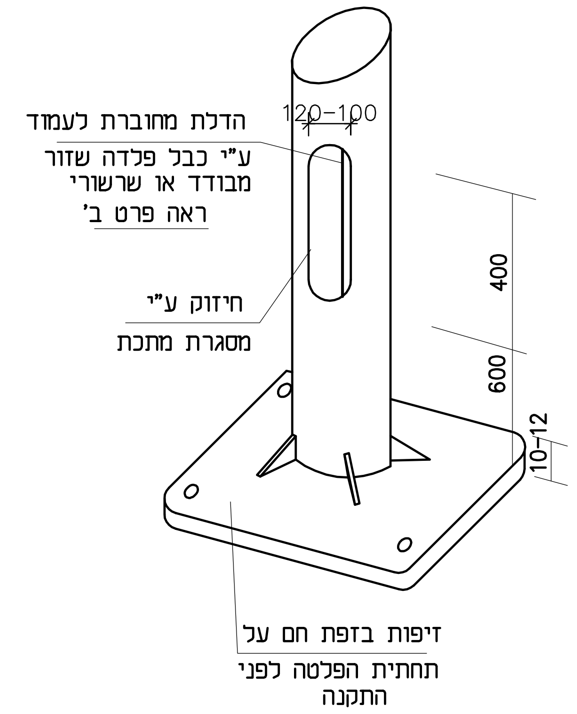
120-100
הדלת מחוברת לעמוד
ע"י כבל פלדה שזור
מבודד או שרשרי
ראה פרט ב'
חיזוק ע"י
מסגרת מתכת
400
600
10-12
זיפות בזפת חם על
תחתית הפלטה לפני
התקנה

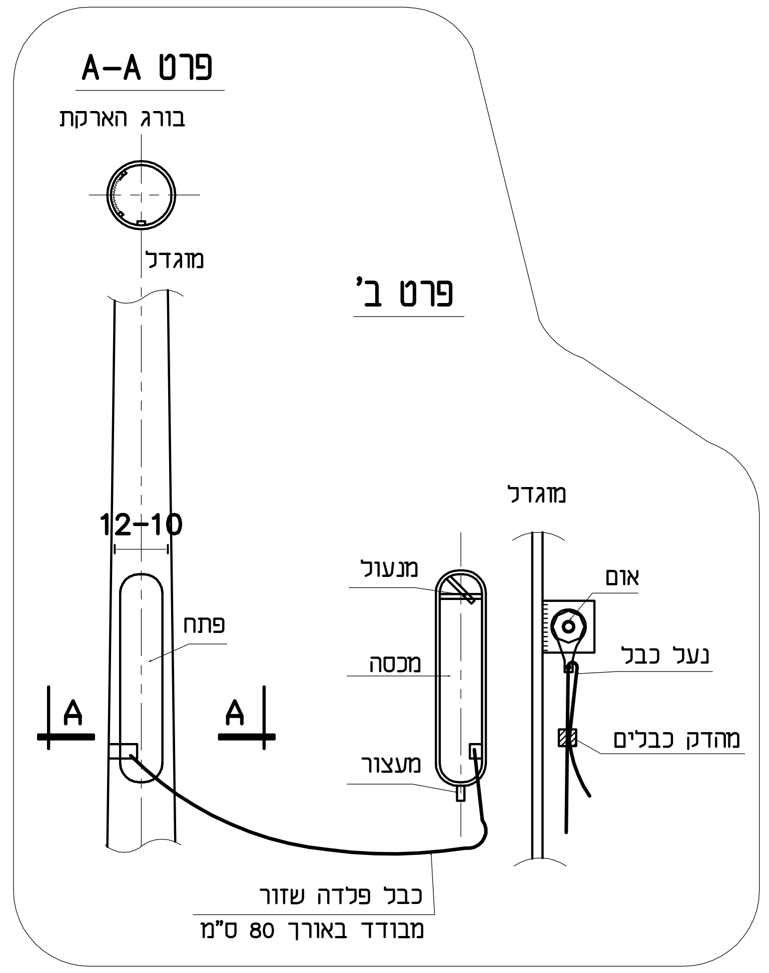
פרט A-A
בורג הארקת
מוגדל
פרט ב'
12-10
פתח
A
A
מוגדל
מנעול
מכסה
מעצור
אום
נעל כבל
מהדק כבלים
כבל פלדה שזור
מבודד באורך 80 ס"מ

עמוד תאורה בגובה 6.0 מ'.

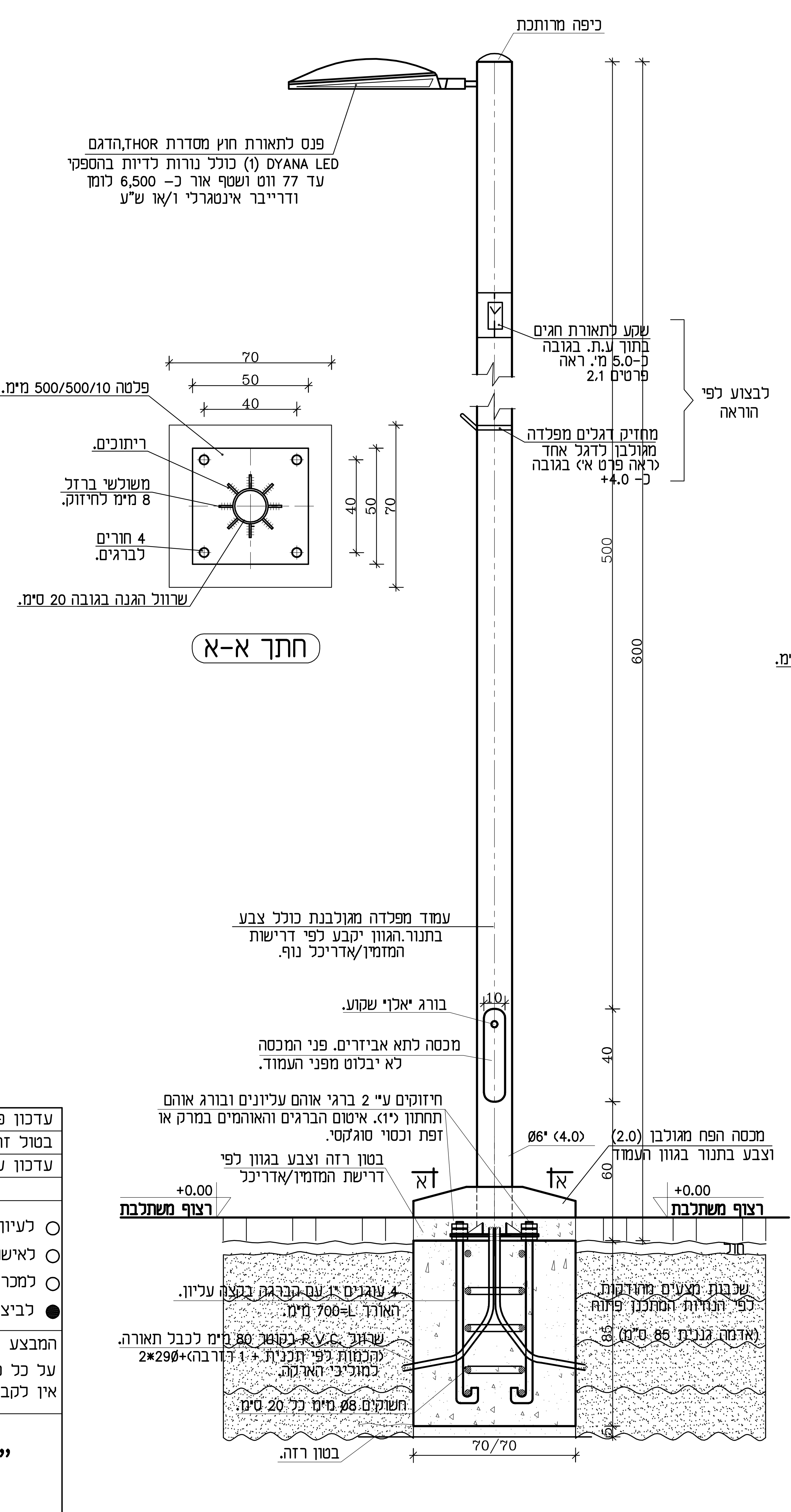
כיפה מרותכת
פנס לתאורת חוץ מסדרת THOR,הדגם
DYANA LED (1) כולל נורות לדיות בהספקי
עד 77 ווט ושטף אור כ- 6,500 לומן
ודרייבר אינטגרלי ו/או ש"ע
שקע לתאורת חגים
בתוך ע.ת. בגובה
כ-5.0 מ'. ראה
פרטים 2.1
מחזיק דגלים מפלדה
מגולבן לדגל אחד
(ראה פרט א') בגובה
כ- 4.0+
לבצוע לפי
הוראה
70
50
40
פלטה 500/500/10 מ"מ.
ריתוכים.
משולש ברזל
8 מ"מ לחיזוק.
4 חורים
לברגים.
שרוול הגנה בגובה 20 ס"מ.
40
50
70
חתך א-א
500
600
עמוד מפלדה מגולבנת כולל צבע
בתנור.הגוון יקבע לפי דרישות
המזמין/אדריכל נוף.
10
בורג 'אלן' שקוע.
מכסה לתא אביזרים. פני המכסה
לא יבלוט מפני העמוד.
40
חיזוקים ע"י 2 ברגי אוהם עליונים ובורג אוהם
תחתון (1"). איטום הברגים והאוהמים במרק או
זפת וכסוי סוגקסי.
Ø6" (4.0)
מכסה הפח מגולבן (2.0)
וצבע בתנור בגוון העמוד
בטון רזה וצבע בגוון לפי
דרישת המזמין/אדריכל
60
א
א
+0.00
רצוף משתלבת
+0.00
רצוף משתלבת
חול
4 עוגנים 1" עם הברגה בקצה עליון.
האורך L=700 מ"מ.
שרוול P.V.C. בקוטר 80 מ"מ לכבל תאורה.
(הכמות לפי תכנית + 1 רזרבה)+2*29Ø
למוליכי הארקה.
חשוקים Ø8 מ"מ כל 20 ס"מ.
שכבות מצעים מהודקות.
לפי הנחיות המתכנן פתוח
(אדמה גננית 85 ס"מ)
85
5
70/70
בטון רזה.

עמוד תאורה בגובה 8.0 מ'.

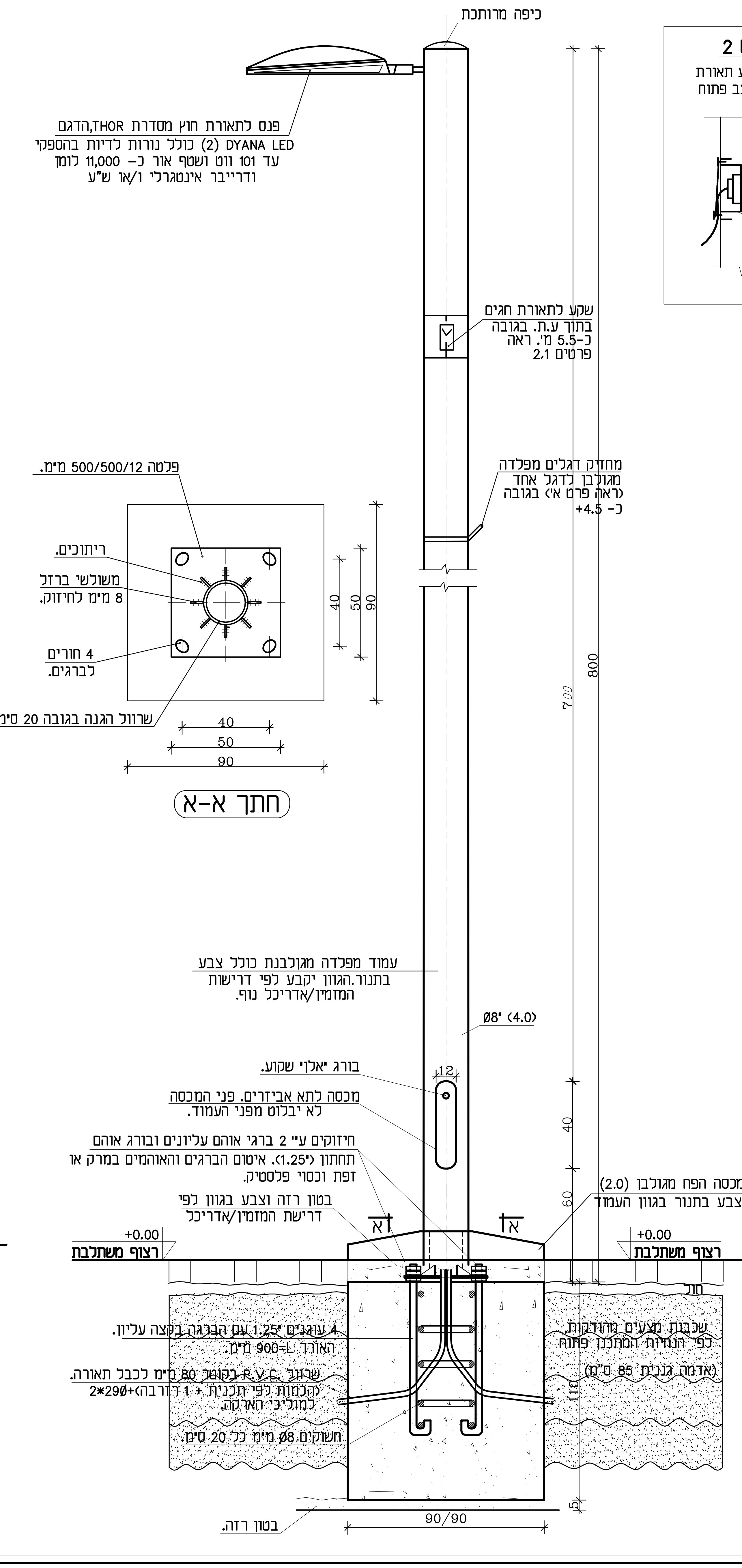
כיפה מרותכת
פנס לתאורת חוץ מסדרת THOR,הדגם
DYANA LED (2) כולל נורות לדיות בהספקי
עד 101 ווט ושטף אור כ- 11,000 לומן
ודרייבר אינטגרלי ו/או ש"ע
שקע לתאורת חגים
בתוך ע.ת. בגובה
כ-5.5 מ'. ראה
פרטים 2.1
מחזיק דגלים מפלדה
מגולבן לדגל אחד
(ראה פרט א') בגובה
כ- 4.5+
פלטה 500/500/12 מ"מ.
ריתוכים.
משולש ברזל
8 מ"מ לחיזוק.
4 חורים
לברגים.
שרוול הגנה בגובה 20 ס"מ.
40
50
90
חתך א-א
700
800
עמוד מפלדה מגולבנת כולל צבע
בתנור.הגוון יקבע לפי דרישות
המזמין/אדריכל נוף.
Ø8" (4.0)
12
בורג 'אלן' שקוע.
מכסה לתא אביזרים. פני המכסה
לא יבלוט מפני העמוד.
40
חיזוקים ע"י 2 ברגי אוהם עליונים ובורג אוהם
תחתון (1.25"). איטום הברגים והאוהמים במרק או
זפת וכסוי פלסטיק.
מכסה הפח מגולבן (2.0)
וצבע בתנור בגוון העמוד
בטון רזה וצבע בגוון לפי
דרישת המזמין/אדריכל
60
א
א
+0.00
רצוף משתלבת
+0.00
רצוף משתלבת
חול
4 עוגנים 1.25" עם הברגה בקצה עליון.
האורך L=900 מ"מ.
שרוול P.V.C. בקוטר 80 מ"מ לכבל תאורה.
(הכמות לפי תכנית + 1 רזרבה)+2*29Ø
למוליכי הארקה.
חשוקים Ø8 מ"מ כל 20 ס"מ.
שכבות מצעים מהודקות.
לפי הנחיות המתכנן פתוח
(אדמה גננית 85 ס"מ)
110
5
90/90
בטון רזה.

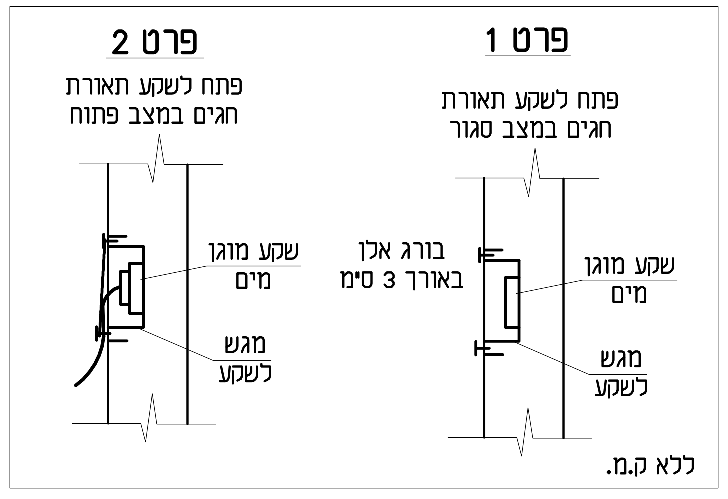
פרט 2
פתח לשקע תאורת
חגים במצב פתוח
שקע מוגן
מים
מגש
לשקע
פרט 1
פתח לשקע תאורת
חגים במצב סגור
בורג אלן
באורך 3 ס"מ
שקע מוגן
מים
מגש
לשקע
ללא ק.מ.

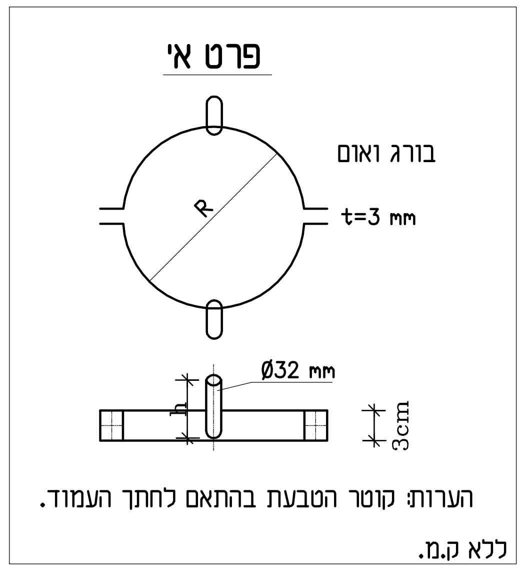
פרט א'
בורג ואום
R
t=3 mm
Ø32 mm
3cm
הערות: קוטר הטבעת בהתאם לחתך העמוד.
ללא ק.מ.

מסי רשיון מהנדס חשמל 17361.

תאריך	מספר	מהות השינוי
09/09/2021	3	עדכון פנסי תאורה.
05/04/19	2	בטול זרוע הנמוך (אין שלבים).
28/02/19	1	עדכון עמודי תאורה.

○ לעיון
○ לאישור
○ למכרז
● לביצוע

מס' פרוייקט: YASODS-A2

שם הפרוייקט: מועצה מקומית יסוד המעלה. תאורת דרך לשמורה.

מס' גליון: ח-831

תוכן הגליון: פרטי עמודי תאורה.

3 מהדורה

המבצע אחראי לבדיקת המידות ולהתאמתן במקום.
על כל טעות או אי התאמה עליו להודיע למתכנן.
אין לקבוע גדלים ע"י מדידה בשרטוט.

קנה מידה: 1:20

תכנן	שמעון אלבז
שרטט	אינה
ביקר/אישר	שמעון אלבז
תאריך	12/07/18

"דין" שמעון אלבז – הנדסת חשמל ובנין
קרית שמונה 10200, רח' דן דיין 12, ת.ד. 1047, טלפון 04-6944904, פקס 04-6944903
E-mail: elbazs1@bezeqint.net